Séria PDI

3-vodičové

M12

RoHS compliant

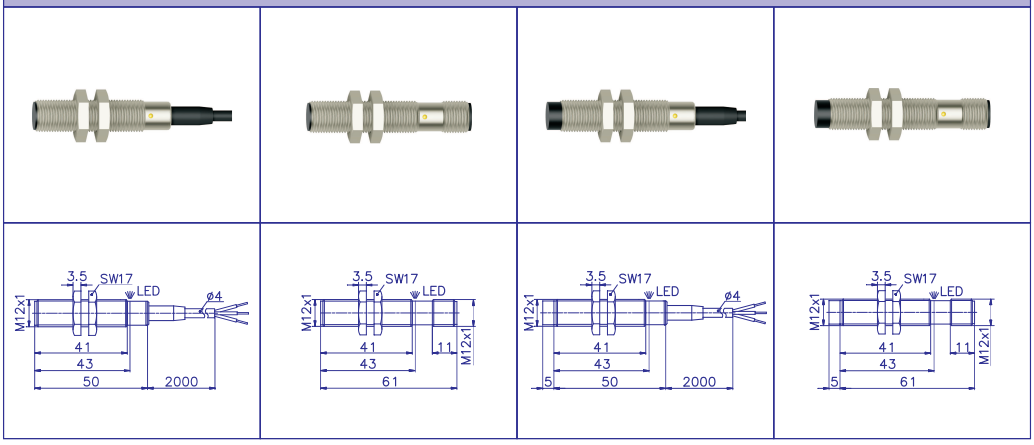

		TECHNICKÉ PARAMETRE			
NOMINÁLNY SPÍNACÍ DOSAH	Sn	5 mm	5 mm	8 mm	8 mm
REÁLNY SPÍNACÍ DOSAH	Sr	4 - 6 mm	4 - 6 mm	6 - 10 mm	6 - 10 mm
PUZDRO		M12	M12	M12	M12
MATERIÁL PUZDRA		poniklovaná mosadz	poniklovaná mosadz	poniklovaná mosadz	poniklovaná mosadz
ZABUDOVATEĽNOSŤ		zabudovateľný	zabudovateľný	nezabudovateľný	nezabudovateľný
HYSTERÉZIA	Sa	(0,01 - 0,15) x Sn	(0,01 - 0,15) x Sn	(0,01 - 0,15) x Sn	(0,01 - 0,15) x Sn
NOMINÁLNE NAPÄTIE	Un	24 VDC	24 VDC	24 VDC	24 VDC
NAPÁJACIE NAPÄTIE	Uc	10 - 30 VDC	10 - 30 VDC	10 - 30 VDC	10 - 30 VDC
NAPÁJACÍ PRÚD	Ic	< 10 mA	< 10 mA	< 10 mA	< 10 mA
VÝSTUPNÝ PRÚD	Iz	< 200 mA	< 200 mA	< 200 mA	< 200 mA
ROZSAH PRACOVNÝCH TEPLÔT	T	-25°C...+70°C	-25°C...+70°C	-25°C...+70°C	-25°C...+70°C
KRYTIE		IP 68	IP 67	IP 68	IP 67
TYP PRIPOJENIA		kábel PVC 3 x 0,25 mm^2; 2m	konektor M12	kábel PVC 3 x 0,25 mm^2; 2m	konektor M12

			OBJEDNÁVACIE ČÍSLO			
VÝSTUP	SPÍNACIA FREKVENCIA	ft	PREVEDENIE S KÁBLOM	PREVEDENIE S KONEKTOROM	PREVEDENIE S KÁBLOM	PREVEDENIE S KONEKTOROM
NPN spínací	normálna		**PDI 126 311**	**PDI 126 411**	**PDI 128 311**	**PDI 128 411**
	spomalená	S	**PDI 126 311 S**	**PDI 126 411 S**	**PDI 128 311 S**	**PDI 128 411 S**
NPN rozpínací	normálna		**PDI 126 312**	**PDI 126 412**	**PDI 128 312**	**PDI 128 412**
	spomalená	S	**PDI 126 312 S**	**PDI 126 412 S**	**PDI 128 312 S**	**PDI 128 412 S**
PNP spínací	normálna		**PDI 126 313**	**PDI 126 413**	**PDI 128 313**	**PDI 128 413**
	spomalená	S	**PDI 126 313 S**	**PDI 126 413 S**	**PDI 128 313 S**	**PDI 128 413 S**
PNP rozpínací	normálna		**PDI 126 314**	**PDI 126 414**	**PDI 128 314**	**PDI 128 414**
	spomalená	S	**PDI 126 314 S**	**PDI 126 414 S**	**PDI 128 314 S**	**PDI 128 414 S**

		SPÍNACIA FREKVENCIA			
normálna		500 Hz	500 Hz	200 Hz	200 Hz
spomalená	S	50 Hz	50 Hz	50 Hz	50 Hz

SCHÉMA PRIPOJENIA

BR - hnedý
S - čierny
BL - modrý

NPN spínací

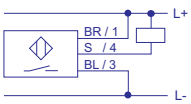

NPN rozpínací

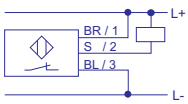

PNP spínací

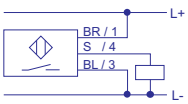
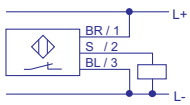
PNP rozpínací